eQ Lift Table Lite

Der schlanke Sitz-/Stehtisch mit quadratischen Säulen für den alltäglichen Einsatz.
Der Standard Verstellbereich von 65 – 130 cm deckt das komplette
ergonomische Spektrum ab und bietet immer die ideale Höhe.

SEIT 1904
SCHWEIZER
MÖBELHERSTELLER

paul morger
BÜROCENTER

Paul Morger AG | Rapperswilerstrasse 59 | 8630 Rüti ZH

embru
möbel ein leben lang

Standardausführung

Produkt	elektrische Höhenverstellung	65 – 130 cm, 2-fach Teleskop
	Tischplattenraster Breite	80 / 100 / 120 / 140 / 160 / 180 /200 cm
	Tischplattenraster Tiefe	80 / 90 / 100 cm
	Gesteuerte Antikollision	Grundausstattung
	Belastbarkeit	max. 70 kg inkl. Tischplatte
Materialisierungen	Farben der Liftsäule	schwarz / anthrazit / Alu metallisé / weiss
	Farbe Gestell	pulverbeschichtet gemäss Kollektion
	Ausleger / Füsse	Rechteckfuss pulverbeschichtet, glanz- und mattverchromt
	Tischkanten	25/26 mm Tischplatte / optional Schmalkante 13 mm ausser bei Decor
	Tischoberfläche	Decor / Kunstharz / Furnier / Linoleum
Ausstattung	Desk-Panel für Höhenverstellung	wahlweise 2er-Taster auf / ab oder 4-fach Memory-Funktion mit digitaler Höhenanzeige
	Schiebeplatte mit fixer Kabelwanne	wahlweise
	Festplatte mit / ohne abklappbarer Kabelwanne	wahlweise
Zubehör	Akustik Panel / Privacy Panel	
	Seiten-Anbauelement	
	CPU-Träger innen und aussen	
	Druckertablar	
	Flachbildschirmträger	
	Rückwand gelocht	
	Materialschublade	
	Magnetische Kabelkette	

Vermassungen

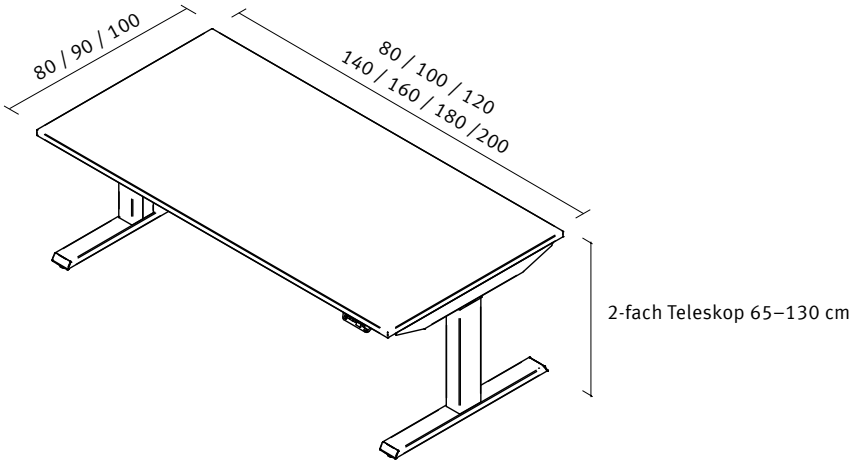

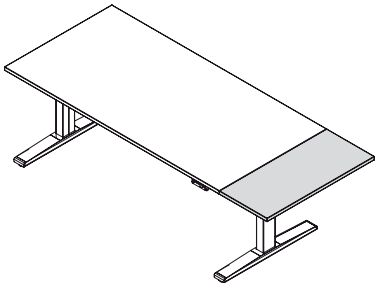

Seiten-Anbauelement

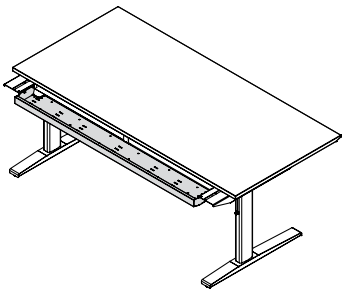

Kabelwanne fix

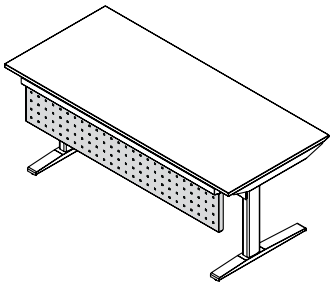

Rückwand

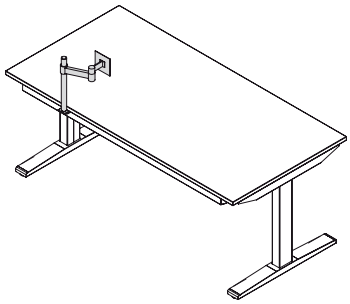

Flachbildschirmträger

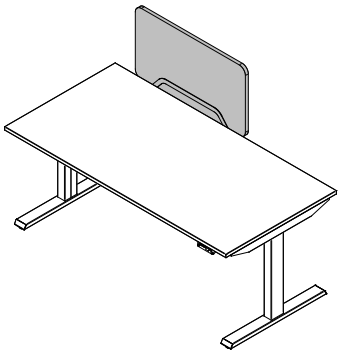

Akustik Panel Filz

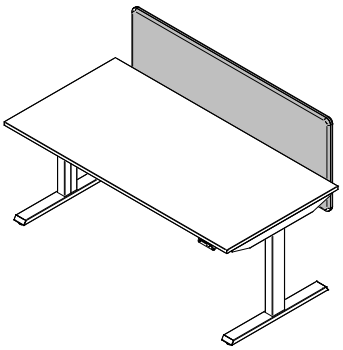

Privacy Panel Textil

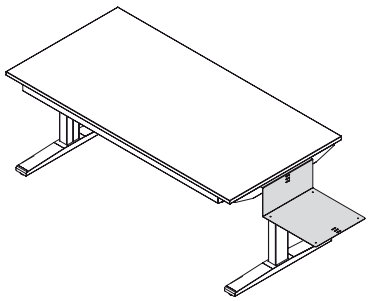

Druckertablar

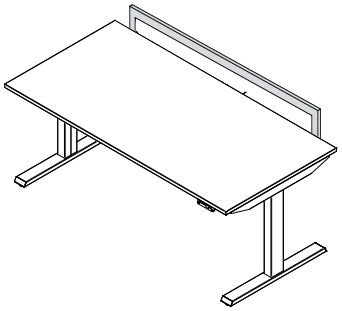

Funktionsschiene für Zubehör

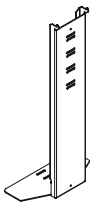

CPU-Träger seitlich innen

eQ Oberflächen Module und Tischgestelle

Seidenglanzfarben

Verkehrsweiss* RAL 9016	Weissgrün NCS 1015 G80Y	Lichtblau NCS 2010 R80B	Enzianblau RAL 5010	Stahlblau RAL 5011
Karminrot RAL 3002	Rotorange RAL 2001	Goldgelb RAL 1004	Gelbgrün RAL 6018	Lichtgrau RAL 7035
Staubgrau RAL 7037	Graubraun RAL 8019	Tiefschwarz* RAL 9005	Anthrazit metallisé* B1	Schwarz metallisé B2
Alu metallisé silber* B3	Grau metallisé GM			

* Säulenfarben für höhenverstellbare Tische

Matte Softtouchfarben

Samtweiss Trend 8	Sandbeige Design 12	Polarblau Design 17	Lavarot Design 15	Goldkastanie Style 26
Quarzgrau Classic 37	Basaltschwarz Trend 9			

Seitenprofile, Griffe und Fussausleger

gemäss Kollektion			
Pulverbeschichtet	Alu matt / mattverchromt*	Glanzverchromt*	* ausgenommen Airdesk

eQ Oberflächen Tisch- und Abschlussplatten

Furniere

Buche gedämpft	Europäischer Ahorn	Europäischer Ahorn weisslich lasiert	Eiche	Eiche weisslich lasiert
Black Cherry	Amerikanischer Nussbaum	Esche schwarz lackiert		

Kunstharzbelag	Linoleum Desktop	Kanten	
gemäss Kollektion	gemäss Kollektion	gemäss Kollektion	
HPL Argolite			ABS schwarz

03.2021
200 Stück
Technische Änderungen vorbehalten

ISO 9001
ISO 14001
ISO 45001

Embru-Werke AG
Rapperswilerstrasse 33
CH-8630 Rüti ZH

+41 55 251 11 11
klassiker@embru.ch
www.embru.ch

Embru-Werke AG
Route de Grandcour 74
CH-1530 Payerne VD

+41 26 662 49 15
info@embru.ch
www.embru.ch

embru
möbel ein leben lang